PRITY
K2N D, SR D, K2GT F D, K3GT E, K2GT E

❶

[BG] Технически лист с данни на уредите
[EN] Technical data of the appliances
[DE] Technisches Datenblatt der Geräte
[RO] Fișa tehnică a dispozitivelor
[GR] Τεχνικά δεδομένα
[HR] Tehnički podaci uređaja

					PRITY				
					K2N D	SR D	K2GT F D	K3GT E	K2GT E
		Параметър | Parameter | Parameter | Parametru | Παράμετρος | Parametri	*Означение Designation Bezeichnung Denumire Ονομασία Oznaka*	*Единица Unit Einheit Unitate Μονάδα Jedinica*	*Стойност | Value | Wert | Valoare | Αξία |Vrijednost*				
1	BG	Възможност за индиректно отопление	–	–	Не				
	EN	Indirect heating option			No				
	DE	Möglichkeit zur indirekten Heizung			Nein				
	RO	Posibilitate de încălzire indirectă			No				
	GR	Δυνατότητα για έμμεση θέρμανση			Όχι				
	HR	Mogućnost neizravnog grijanja			Ne				
2	BG	Режим на работа	–	–	Периодичен				
	EN	Operating mode			Periodic				
	DE	Betriebsmodus			Periodisch				
	RO	Program de lucru			Periodic				
	GR	Τρόπος λειτουργία			Περιοδικός				
	HR	Način rada			Periodički				
3	BG	Препоръчано гориво	–	–	Дърва-бук (Влажност ≤25%)				
	EN	Recommended fuel			Beech wood (Humidity ≤25%)				
	DE	Empfohlenes Kraftstoff			Buchenholz (Feuchtigkeit ≤25%)				
	RO	Combustibil recomandat			Lemn de fag (Umiditate ≤25%)				
	GR	Συνιστώμενο καύσιμο			Ξύλο οξιάς (Υγρασία ≤25%)				
	HR	Preporučeno gorivo			Bukovo drvo (Vlažnost ≤25%)				
4	BG	Класификация по приложение	–	–	Тип B				
	EN	Classification by application			Type B				
	DE	Klassifikation nach Anwendung			Typ B				
	RO	Clasificare după aplicație			Tip B				
	GR	Ταξινόμηση κατά εφαρμογή			Τύπος B				
	HR	Klasifikacija prema primjeni			Tip B				
Стойности, получени при номинално натоварване | Values obtained at nominal load | Werte, die bei Nennlast erhalten werden | Valori obținute la sarcină nominală | Τιμές σε ονομαστικό φορτίο | Dobivene vrijednosti pri nominalnom opterećenju									
5	BG	Номинална топлинна мощност при 13% O_2	(P_{nom})	kW	11,5		9,4		
	EN	Nominal heat output at 13% O_2							
	DE	Angegebene Wärmeabgabe bei 13% O_2							
	RO	Putere termică nominală la 13% O_2							
	GR	Ονομαστική θερμική ισχύς στα 13% O_2							
	HR	Nazivni toplinski učinak pri 13% O_2							

6	BG	Ефективност	(η_{nom})	%	80,2	81,5
	EN	Efficiency				
	DE	Effizienz				
	RO	Eficiență				
	GR	Απόδοση				
	HR	Učinkovitost				
7	BG	Въглероден монооксид при 13% O_2	(CO_{nom})	mg/m^3	708,0	671,0
	EN	Carbon monoxide at 13% O_2				
	DE	Kohlenmonoxid bei 13% O_2				
	RO	Monoxid de carbon la 13% O_2				
	GR	Μονοξείδιο του άνθρακα στα 13% O_2				
	HR	Ugljikov monoksid pri 13% O_2				
8	BG	Прах при 13% O_2	(PM_{nom})	mg/m^3	22,8	18,0
	EN	Dust in flue gas at 13% O_2				
	DE	Pulver mit 13% O_2				
	RO	Praf la 13% O_2				
	GR	Σκόνη στα 13% O_2				
	HR	Prašina u dimnom plinu pri 13% O_2				
9	BG	Органични въглеводороди при 13% O_2	(OGC_{nom})	mg/m^3	50,0	57,0
	EN	Organic gaseous carbon at 13% O_2				
	DE	Organische Kohlenwasserstoffe mit 13% O_2				
	RO	Hidrocarburi organice la 13% O_2				
	GR	Οργανικές αέριες ενώσεις στα 13% O_2				
	HR	Organski plinoviti ugljik pri 13% O_2				
10	BG	Азотни оксиди при 13% O_2	(NOx_{nom})	mg/m^3	100,0	95,0
	EN	Nitrogen oxides in 13% O_2				
	DE	Stickoxide bei 13% O_2				
	RO	Oxizi de azot la 13% O_2				
	GR	Οξείδια του αζώτου στα 13% O_2				
	HR	Dušikovi oksidi u 13% O_2				
11	BG	Минимална тяга на комина	(p_{nom})	Pa	12,0	12,0
	EN	Minimum chimney draft				
	DE	Minimaler Schornsteinzug				
	RO	Tracțiune minimă a coșului de fum				
	GR	Ελάχιστη υποπίεση καμινάδας				
	HR	Minimalni propuh dimnjaka				
12	BG	Температура димни газове на изхода	(T_{nom})	°C	168,0	223,0
	EN	Flue gas outlet temperature				
	DE	Rauchgasauslasstemperatur				
	RO	Temperatura gazelor de fum la ieșire				
	GR	Θερμοκρασία καυσαερίων στην έξοδο				
	HR	Temperatura izlaza dimnih plinova				
13	BG	Маса на потока димни газове	($\varphi f,g_{nom}$)	g/s	13,4	9,1
	EN	Flue gas flux mass				
	DE	Rauchgasflussmasse				
	RO	Masa fluxului de gaze de fum				
	GR	Μαζική ροή καυσαερίων				
	HR	Masa protoka dimnih plinova				
14	BG	Разход на гориво	(бук)	kg/h	3,367	2,694
	EN	Fuel consumption	(beech)			
	DE	Kraftstoffverbrauch	(Buche)			
	RO	Consum de combustibil	(fag)			
	GR	Κατανάλωση καυσίμου	(οξιά)			
	HR	Potrošnja goriva	(bukva)			

Стойности, получени при частично натоварване | Values obtained under partial load | Werte, die unter Teillast erhalten werden | Valori obținute la sarcină parțială | Τιμές σε μερικό φορτίο | Dobivene vrijednosti pri djelomičnom opterećenju					
15	BG	Топлинна мощност при частично натоварване	(P_{part})	kW	–
	EN	Partial load heat output			
	DE	Wärmeleistung bei Teillast			
	RO	Putere termică la sarcină parțială			
	GR	Θερμική ισχύς σε μερικό φορτίο			
	HR	Toplinski učinak pri djelomičnom opterećenju			
16	BG	Ефективност при Ppart	(η_{part})	%	–
	EN	Efficiency in Ppart			
	DE	Effizienz bei Ppart			
	RO	Eficiență la Ppart			
	GR	Απόδοση			
	HR	Učinkovitost u Ppart			
17	BG	Въглероден монооксид при 13% O_2	(CO_{part})	mg/m^3	–
	EN	Carbon monoxide at 13% O_2			
	DE	Kohlenmonoxid mit 13 % O_2			
	RO	Monoxid de carbon la 13% O_2			
	GR	Μονοξείδιο του άνθρακα στα 13% O_2			
	HR	Ugljikov monoksid pri 13% O_2			
18	BG	Прах при 13% O_2	(PM_{part})	mg/m^3	–
	EN	Dust in flue gas at 13% O_2			
	DE	Pulver mit 13 % O_2			
	RO	Praf la 13% O_2			
	GR	Σκόνη στα 13% O_2			
	HR	Prašina u dimnim plinovima pri 13% O_2			
19	BG	Органични въглеводороди при 13% O_2	(OGC_{part})	mg/m^3	–
	EN	Organic gaseous carbon at 13% O_2			
	DE	Organische Kohlenwasserstoffe mit 13% O_2			
	RO	Hidrocarburi organice la 13% O_2			
	GR	Οργανικές αέριες ενώσεις στα 13% O_2			
	HR	Organski plinoviti ugljik pri 13% O_2			
20	BG	Азотни оксиди при 13% O_2	(NOx_{part})	mg/m^3	–
	EN	Nitrogen oxides in 13% O_2			
	DE	Stickoxide mit 13% O_2			
	RO	Oxizi de azot la 13% O_2			
	GR	Οξείδια του αζώτου στα 13% O_2			
	HR	Dušikovi oksidi pri 13% O2			
21	BG	Оптимална тяга на комина	(P_{part})	Pa	–
	EN	Optimal chimney draft			
	DE	Optimaler Schornsteinzug			
	RO	Tracțiune optimă a coșului de fum			
	GR	Βέλτιστη υποπίεση καμινάδας			
	HR	Optimalni propuh dimnjaka			
22	BG	Температура димни газове на изхода	(T_{part})	°C	–
	EN	Flue gas outlet temperature			
	DE	Rauchgasauslasstemperatur			
	RO	Temperatura gazelor de fum la ieșire			
	GR	Θερμοκρασία καυσαερίων στην έξοδο			
	HR	Temperatura izlaznih dimnih plinova			

23	BG	Диаметър на изхода на димни газове	(d_{out})	mm	130	150	150	150	150
	EN	Flue gas outlet diameter							
	DE	Durchmesser des Rauchgasauslasses							
	RO	Diametrul ieșirii gazelor arse							
	GR	Διάμετρος εξόδου καυσαερίων							
	HR	Promjer izlaza dimnih plinova							
24	BG	Температурен клас на комина	(T_{class})	–	T400				
	EN	Chimney temperature class							
	DE	Schornsteintemperaturklasse							
	RO	Clasa de temperatură a coșului							
	GR	Θερμοκρασιακή κλάση καμινάδας							
	HR	Temperaturni razred dimnjaka							
25	BG	Максимално натоварване на комина	(m_{chim})	kg	45	40	40	38	35
	EN	Maximum chimney load							
	DE	Maximale Schornsteinlast							
	RO	Încărcare maximă a coșului de fum							
	GR	Μέγιστο φορτίο καμινάδας							
	HR	Maksimalno opterečenje dimnjaka							
26	BG	Сезонна енергийна ефективност при отопление	(η_s)	%	70,2		71,5		
	EN	Seasonal energy efficiency in heating							
	DE	Saisonale Energieeffizienz bei der Heizung							
	RO	Eficiență energetică sezonieră la încălzire							
	GR	Εποχιακή ενεργειακή απόδοση στη θέρμανση							
	HR	Sezonska energetska učinkovitost u grijanju							
27	BG	Индекс на енергийна ефективност	(EEI)	–	106		108		
	EN	Energy Efficiency Index							
	DE	Energieeffizienzindex							
	RO	Indice de eficiență energetică							
	GR	Δείκτης ενεργειακής απόδοσης							
	HR	Indeks energetske učinkovitosti							
28	BG	Клас на енергийна ефективност	–	–	A		A+		
	EN	Energy efficiency class							
	DE	Energieeffizienzklasse							
	RO	Clasă de eficiență energetică							
	GR	Κλάση ενεργειακής απόδοσης							
	HR	Razred energetske učinkovitosti							
29	BG	Ширина	(L)	mm	490	487	530	536	530
	EN	Width							
	DE	Breite							
	RO	Lățime							
	GR	Πλάτος							
	HR	Širina							
30	BG	Дълбочина	(W)	mm	460	456	400	391	400
	EN	Depth							
	DE	Tiefe							
	RO	Adâncime							
	GR	Βάθος							
	HR	Dubina							
31	BG	Височина	(H)	mm	903	924	1 107	956	936
	EN	Height							
	DE	Höhe							
	RO	Înălțime							
	GR	Ύψος							
	HR	Visina							

32	BG	Тегло	(m)	kg	95	77	96	80	75
	EN	Weight							
	DE	Gewicht							
	RO	Greutate							
	GR	Βάρος							
	HR	Težina							

2

[BG] Задължителни минимални отстояния до запалими материали
[EN] Mandatory distances to combustible objects
[DE] Vorgeschriebene Mindestabstände zu brennbaren Materialien
[RO] Distanțe minime obligatorii față de materiale inflamabile
[GR] Υποχρεωτικές ελάχιστες αποστάσεις από εύφλεκτα υλικά
[HR] Obvezne udaljenosti od zapaljivih predmeta

МИНИМАЛНИ РАЗСТОЯНИЯ ДО ЗАПАЛИМИ МАТЕРИАЛИ | MINIMAL DISTANCE TO FLAMMABLE MATERIALS | MINDESTABSTANDEN ZU BRENNBAREN MATERIALIEN | DISTANȚE MINIME FAȚĂ DE MATERIALE INFLAMABILE | ΕΛΑΧΙΣΤΕΣ ΑΠΟΣΤΑΣΕΙΣ ΑΠΟ ΕΥΦΛΕΚΤΑ ΥΛΙΚΑ | MINIMALNA UDALJENOST OD ZAPALJIVIH MATERIJALA

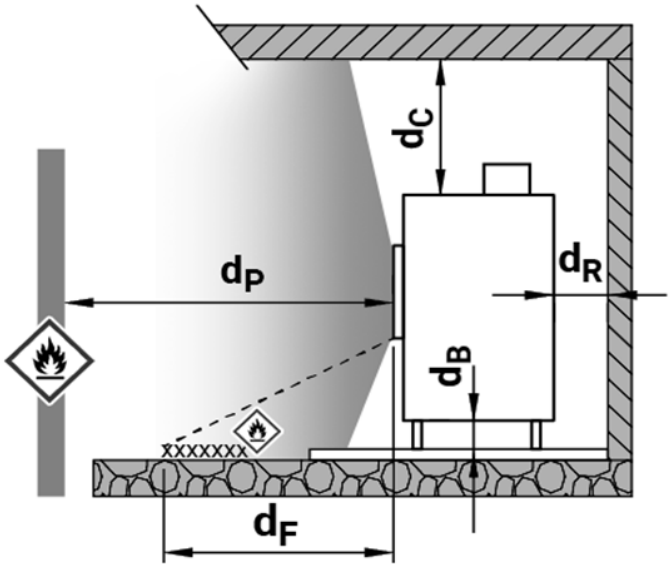

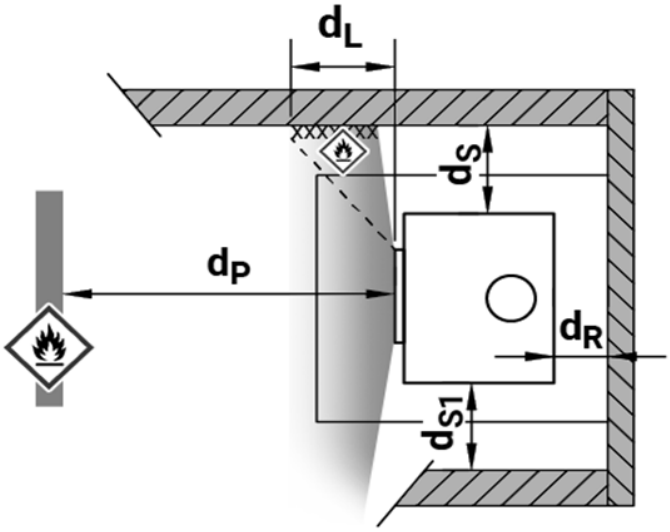

				PRITY				
				K2N D	SR D	K2GT F D	K3GT E	K2GT E
1	BG	Минимални разстояния от задната част до запалими материали	[d_R]	1000 mm		500 mm		
	EN	Minimum distances from the rear to flammable materials						
	DE	Mindestabstände von der Rückseite zu brennbaren Materialien						
	RO	Distanțe minime din spate până la materiale inflamabile						
	GR	Ελάχιστη απόσταση από πίσω μέρος						
	HR	Minimalne udaljenosti od stražnjeg dijela do zapaljivih materijala						

2	BG	Минимални разстояния от страните до запалими материали	[d_S]	800 mm	500 mm
	EN	Minimum distances from sides to flammable materials			
	DE	Mindestabstände von den Seiten zu brennbaren Materialien			
	RO	Distanțe minime față de materialele inflamabile			
	GR	Ελάχιστη απόσταση από τα πλάγια			
	HR	Minimalne udaljenosti od stranica do zapaljivih materijala			
3	BG	Минимални разстояния от горната част до запалими материали	[d_C]	800 mm	700 mm
	EN	Minimum distances from the top to flammable materials			
	DE	Mindestabstände von der Oberseite zu brennbaren Materialien			
	RO	Distanțe minime de la vârf până la materiale inflamabile			
	GR	Ελάχιστη απόσταση από την πάνω πλευρά			
	HR	Minimalne udaljenosti od vrha do do zapaljivih materijala			
4	BG	Минимални разстояния от предната част до запалими материали (разстояние до мебели)	[d_P]	1100 mm	1200 mm
	EN	Minimum distances from the front to flammable materials (distance to furniture)			
	DE	Mindestabstände von der Vorderseite zu brennbaren Materialien (Abstand zu Möbeln)			
	RO	Distanțe minime față de materialele inflamabile (distanța față de mobilier)			
	GR	Ελάχιστη απόσταση από μπροστά			
	HR	Minimalne udaljenosti od prednjag dijela do zapaljivih materijala (udaljenost od namještaja)			
5	BG	Минимални разстояния от предната част до запалими материали в долната част (предна радиационна зона)	[d_F]	600 mm	700 mm
	EN	Minimum distances from the front to flammable materials at the bottom (front radiation zone)			
	DE	Mindestabstände von der Front zu brennbaren Materialien im unteren Bereich (vordere Strahlungszone)			
	RO	Distanțe minime de la front până la materialele inflamabile din partea inferioară (zona de radiație frontală)			
	GR	Ελάχιστη απόσταση από μπροστά – κάτω ζώνη ακτινοβολίας			
	HR	Minimalne udaljenosti od od prednjag dijela do zapaljivih materijala na dnu (prednja zona zračenja)			

6	BG	Минимални разстояния от предната част до запалими материали встрани на предната част (зона на радиация)	[d_L]	800 mm	1100 mm
	EN	Minimum distances from the front to flammable materials, to the side of the front (radiation zone)			
	DE	Mindestabstände von der Front zu brennbaren Materialien seitlich der Front (Strahlungszone)			
	RO	Distanțe minime de la front până la materiale inflamabile în lateralul frontului (zona de radiații)			
	GR	Ελάχιστη απόσταση από μπροστά – πλευρική ζώνη ακτινοβολίας			
	HR	Minimalne udaljenosti od prednjeg dijela do zapaljivih materijala sa strane prednjeg dijela (zona zračenja)			
7	BG	Минимални разстояния под дъното до запалими материали	[d_B]	40 mm	0 mm
	EN	Minimum distances below the bottom to flammable materials			
	DE	Mindestabstände unterhalb des Bodens zu brennbaren Materialien			
	RO	Distanțe minime de la fund până la materiale inflamabile			
	GR	Ελάχιστη απόσταση κάτω από τη βάση			
	HR	Minimalne udaljenosti ispod dna do zapaljivih materijala			

❸

[BG] Зареждане с гориво и интервали за презареждане на гориво
[EN] Refueling and fuel refill intervals
[DE] Betankung und Betankungsintervalle
[RO] Realimentare și intervale de realimentare
[GR] Τροφοδοσία καυσίμου και διάστημα επαναφόρτωσης
[HR] Intervali dopunjavanja goriva i ponovnog punjenja goriva

				PRITY				
				K2N D	SR D	K2GT F D	K3GT E	K2GT E
1	BG	Номинална мощност	kW	11,5		9,4		
	EN	Rated power						
	DE	Nennleistung						
	RO	Putere nominală						
	GR	Ονομαστική ισχύς						
	HR	Nazivna snaga						
2	BG	Режим на работа	–	периодичен				
	EN	Operating mode		periodic				
	DE	Betriebsart		periodisch				
	RO	Mod de funcționare		periodic				
	GR	Λειτουργία		Περιοδική				
	HR	Način rada		periodički				
3	BG	Препоръчително количество дърва за едно зареждане	kg	3,2		2,5		
	EN	Recommended amount of wood per charge						
	DE	Empfohlene Holzmenge pro Fuhre						
	RO	Cantitatea recomandată de lemne per încărcătură						
	GR	Συνιστώμενη ποσότητα ξύλων ανά φόρτωμα						
	HR	Preporučena količina drva po punjenju						

4	BG	Брой дърва	–	2	
	EN	Number of logs			
	DE	Anzahl der Hölzer			
	RO	Numărul de lemne			
	GR	Αριθμός ξύλων			
	HR	Broj cjepanica			
5	BG	Максимален разход дърва	kg/h	3,367	2,694
	EN	Maximum wood consumption			
	DE	Maximaler Holzverbrauch			
	RO	Consum maxim de lemn			
	GR	Μέγιστη κατανάλωση ξύλων			
	HR	Maksimalna potrošnja drva			
6	BG	Времеви интервал за презареждане с гориво	min	45	46
	EN	Refueling time interval			
	DE	Betankungszeitintervall			
	RO	Interval de timp pentru realimentare			
	GR	Χρονικό διάστημα επαναφόρτωσης καυσίμου			
	HR	Interval punjenja gorivom			